BG-59

siehe Blatt Nr.: 228-229

BG-63

Gesamtabmessungen L/B/H = 21,2 / 2,8 / 1,5 [m]
Gesamtgewicht = 13,3t

BG-61

siehe Blatt Nr.: 232-233

auf Blatt 210 aufgegeben

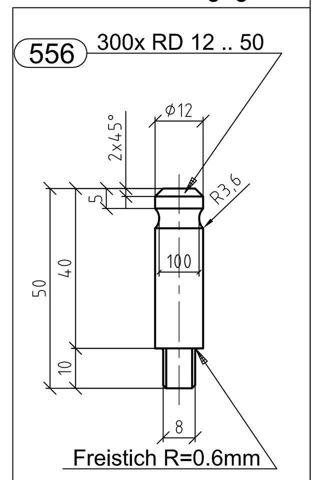


## System Messpunkte

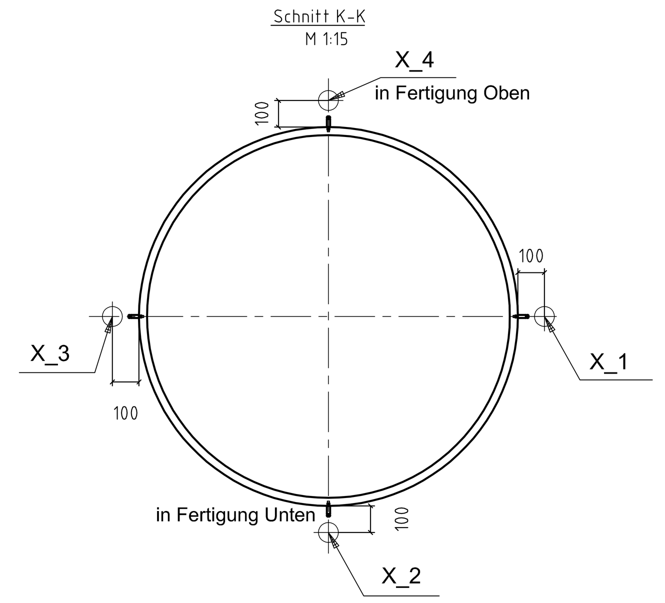


M_BG63_POS1060_79_1

BG63 = Baugruppe
POS1060 = Positionsnummer
79_1 = Messpunktnummer

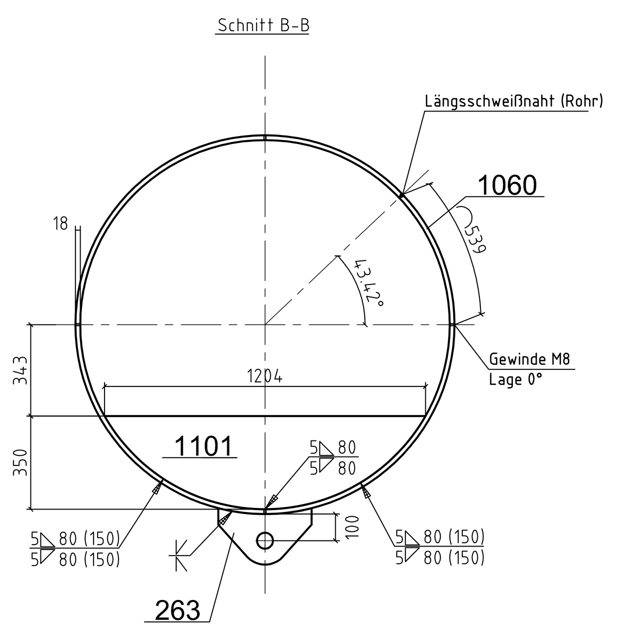


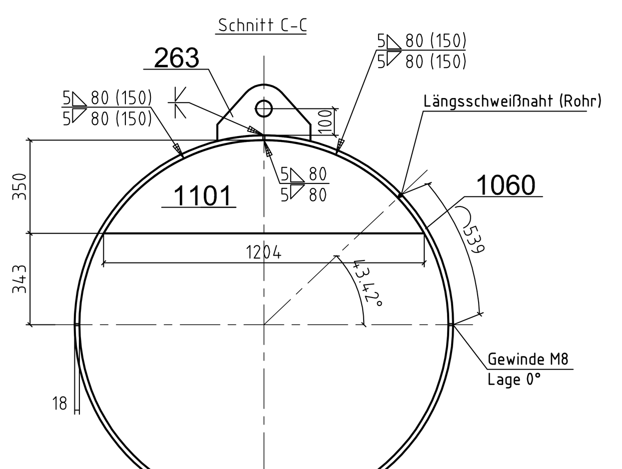


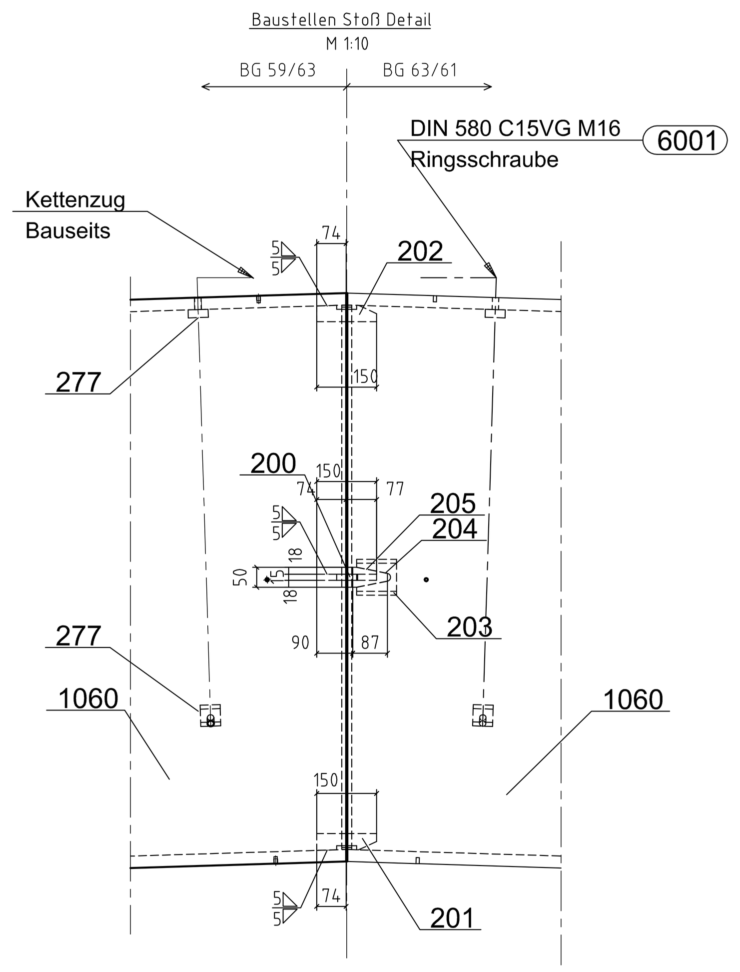


Achtung Werkstatt:
Baustellen Stoß ggf. in der Werkstatt anpassen.

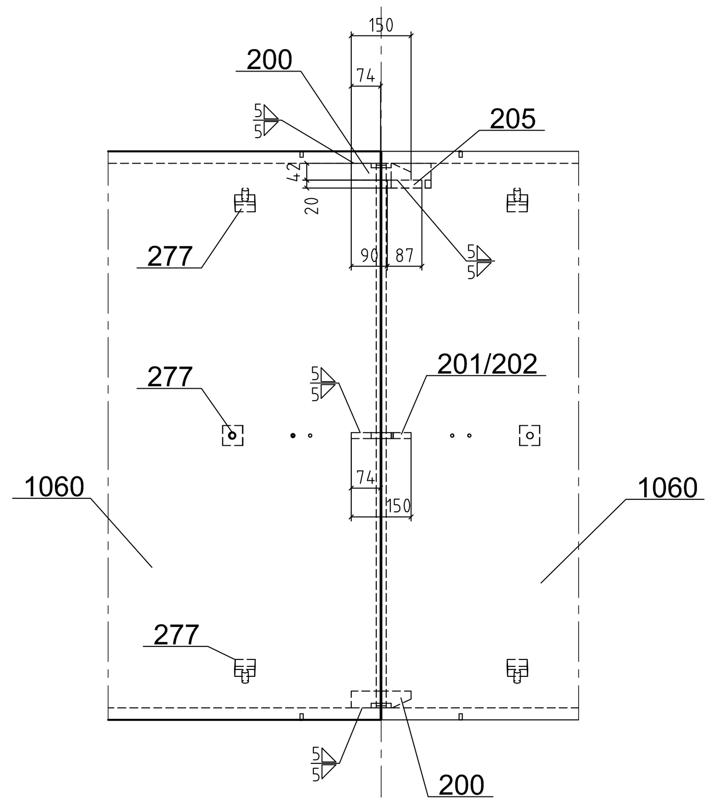


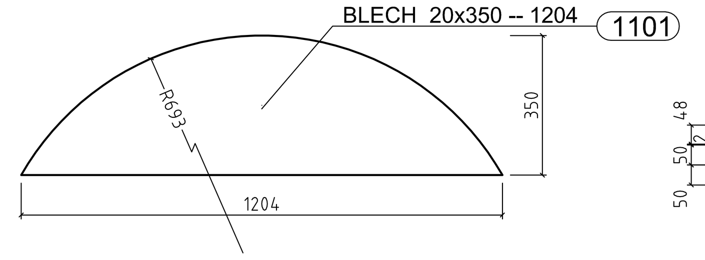


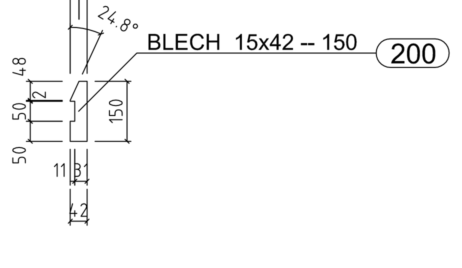


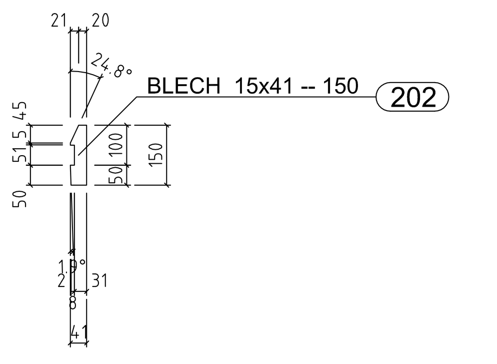


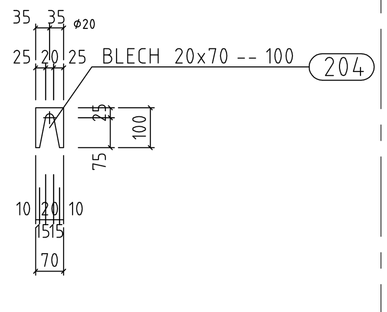


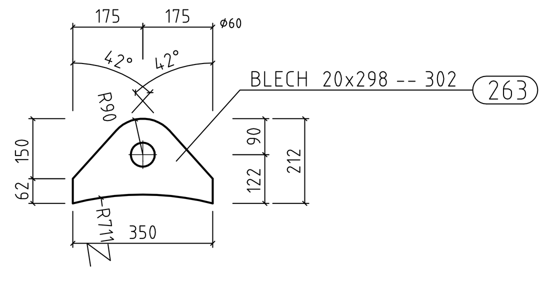


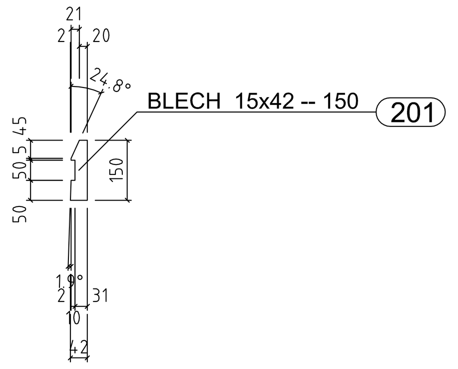


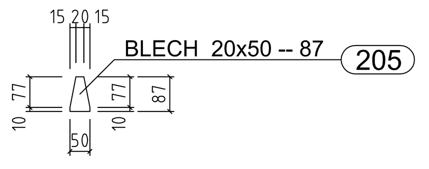


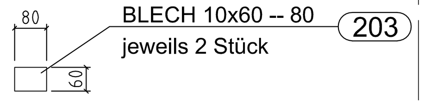


| Messpunktname | | bezogen auf Weltkoordinaten x | y | z | |
|---|---|---|---|---|---|
| A_BG63_POS1060_79_1 | | 20820,2 | 3584,8 | 1344,4 | |
| A_BG63_POS1060_79_2 | | 20742,6 | 2777,5 | 533,4 | |
| A_BG63_POS1060_79_3 | | 20667,3 | 1970,0 | 1344,4 | |
| A_BG63_POS1060_79_4 | | 20744,9 | 2777,3 | 2155,4 | |
| A_BG63_POS1060_80_1 | | 18246,7 | 3828,4 | 1347,9 | |
| A_BG63_POS1060_80_2 | | 18169,2 | 3021,2 | 536,9 | |
| A_BG63_POS1060_80_3 | | 18093,8 | 2213,6 | 1347,9 | |
| A_BG63_POS1060_80_4 | | 18171,4 | 3020,9 | 2158,9 | |
| A_BG63_POS1060_81_1 | | 17796,6 | 3856,8 | 1348,4 | |
| A_BG63_POS1060_81_2 | | 17770,4 | 3046,2 | 537,4 | |
| A_BG63_POS1060_81_3 | | 17745,5 | 2235,6 | 1348,4 | |
| A_BG63_POS1060_81_4 | | 17771,7 | 3046,2 | 2159,4 | |
| A_BG63_POS1060_82_1 | | 15212,9 | 3938,3 | 1350,4 | |
| A_BG63_POS1060_82_2 | | 15186,7 | 3127,7 | 539,4 | |
| A_BG63_POS1060_82_3 | | 15161,7 | 2317,1 | 1350,4 | |
| A_BG63_POS1060_82_4 | | 15188,0 | 3127,7 | 2161,4 | |
| A_BG63_POS1060_83_1 | | 14761,9 | 3938,4 | 1350,5 | |
| A_BG63_POS1060_83_2 | | 14787,5 | 3127,8 | 539,5 | |
| A_BG63_POS1060_83_3 | | 14812,7 | 2317,2 | 1350,5 | |
| A_BG63_POS1060_83_4 | | 14787,1 | 3127,8 | 2161,5 | |
| A_BG63_POS1060_84_1 | | 12178,2 | 3857,4 | 1349,9 | |
| A_BG63_POS1060_84_2 | | 12203,7 | 3046,8 | 538,9 | |
| A_BG63_POS1060_84_3 | | 12228,9 | 2236,2 | 1349,9 | |
| A_BG63_POS1060_84_4 | | 12203,4 | 3046,8 | 2160,9 | |
| A_BG63_POS1060_85_1 | | 11728,1 | 3829,2 | 1349,7 | |
| A_BG63_POS1060_85_2 | | 11805,2 | 3021,8 | 538,7 | |
| A_BG63_POS1060_85_3 | | 11880,6 | 2214,3 | 1349,7 | |
| A_BG63_POS1060_85_4 | | 11803,5 | 3021,7 | 2160,7 | |
| A_BG63_POS1060_86_1 | | 9154,5 | 3586,1 | 1347,0 | |
| A_BG63_POS1060_86_2 | | 9231,6 | 2778,7 | 536,0 | |
| A_BG63_POS1060_86_3 | | 9307,0 | 1971,3 | 1347,0 | |
| A_BG63_POS1060_86_4 | | 9229,9 | 2778,6 | 2158,0 | |
| A_BG63_POS1060_87_1 | | 8707,1 | 3529,6 | 1346,3 | |
| A_BG63_POS1060_87_2 | | 8835,5 | 2728,8 | 535,4 | |
| A_BG63_POS1060_87_3 | | 8960,7 | 1927,5 | 1346,4 | |
| A_BG63_POS1060_87_4 | | 8832,3 | 2728,3 | 2157,4 | |
| A_BG63_POS1060_88_1 | | 6153,9 | 3125,3 | 1341,1 | |
| A_BG63_POS1060_88_2 | | 6282,3 | 2324,5 | 530,2 | |
| A_BG63_POS1060_88_3 | | 6407,5 | 1523,3 | 1341,2 | |
| A_BG63_POS1060_88_4 | | 6279,1 | 2324,1 | 2152,2 | |
| A_BG63_POS1060_89_1 | | 5710,9 | 3040,8 | 1340,1 | |
| A_BG63_POS1060_89_2 | | 5890,3 | 2249,9 | 529,1 | |
| A_BG63_POS1060_89_3 | | 6064,7 | 1457,9 | 1340,1 | |
| A_BG63_POS1060_89_4 | | 5885,2 | 2248,8 | 2151,1 | |
| A_BG63_POS1060_90_1 | | 3188,1 | 2477,0 | 1331,9 | |
| A_BG63_POS1060_90_2 | | 3367,5 | 1686,0 | 520,9 | |
| A_BG63_POS1060_90_3 | | 3541,9 | 894,0 | 1331,9 | |
| A_BG63_POS1060_90_4 | | 3362,5 | 1685,0 | 2142,9 | |
| A_BG63_POS1060_91_1 | | 2750,5 | 2364,6 | 1330,3 | |
| A_BG63_POS1060_91_2 | | 2980,3 | 1586,8 | 519,4 | |
| A_BG63_POS1060_91_3 | | 3203,1 | 807,0 | 1330,4 | |
| A_BG63_POS1060_91_4 | | 2973,3 | 1584,8 | 2141,3 | |
| A_BG63_POS1060_92_1 | | 268,2 | 1643,3 | 1318,8 | |
| A_BG63_POS1060_92_2 | | 498,0 | 865,5 | 507,8 | |
| A_BG63_POS1060_92_3 | | 720,8 | 85,8 | 1318,9 | |
| A_BG63_POS1060_92_4 | | 491,0 | 863,6 | 2129,8 | |

## Abklebungen

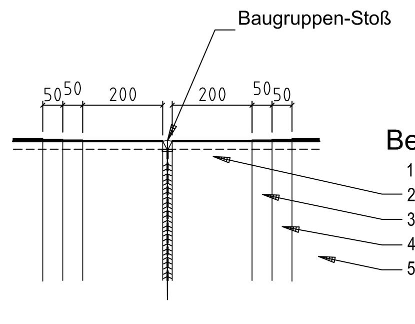


**Beschichtungssystem:**
1. Strahlen SA2,5
2. Grundanstrich 80µm
3. 1. Zwischenbeschichtung 80µm
4. 2. Zwischenbeschichtung 80µm
5. Deckbeschichtung 80µm

## Anstrich:

| | | | | |
|---|---|---|---|---|
| 1. Strahlen SA2,5 | | nach DIN EN ISO 12944 T4 | Farbe: | |
| 2. Grundanstrich | 80µm | SikaCor Zinc R (auf Epoxidharz Basis) | grau | |
| 3. 1. Zwischenbeschichtung | 80µm | SikaCor EG 1 | | |
| | | 2-komp. Epoxidharz-Eisenglimmerfarbe | hell grau | DB 701 |
| 4. 2. Zwischenbeschichtung | 80µm | SikaCor EG 1 | | |
| | | 2-komp. Epoxidharz-Eisenglimmerfarbe | grau | DB 702 |
| 5. Deckbeschichtung | 80µm | SikaCor EG 4 | | |
| | | 2-komp. Polyurethanharz-Eisenglimmer | dunkel grau | DB 703 |

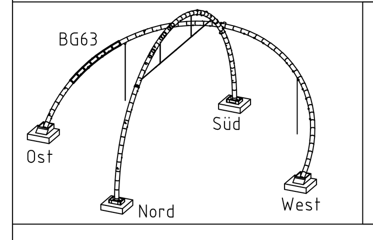


Material = S355J2+N
EN 10025-2
mit EN 10204 / 3.1
ab 10mm Blech = USP
über 30mm Blech = AUBI

Achtung Werkstatt:

siehe Beiblatt Nr. 230

| Index | Art der Änderung | Positionen | Name | Datum |
|---|---|---|---|---|

Strahlentrostung: SA 2,5
1.Grundanstrich ____ Dicke ___ µm Stoff-Nr. ___ RAL ___
2.Grundanstrich ____ Dicke ___ µm Stoff-Nr. ___ RAL ___
1.Deckanstrich ____ Dicke ___ µm Stoff-Nr. ___ RAL ___
2.Deckanstrich ____ Dicke ___ µm Stoff-Nr. ___ RAL ___
3.Deckanstrich ____ Dicke ___ µm Stoff-Nr. ___ RAL ___
4.Deckanstrich ____ Dicke ___ µm Stoff-Nr. ___ RAL ___

Besteller:

Bauwerk: Horizont-Observatorium

Bauteil: BG 63

Für diese Zeichnung behalten wir uns alle Rechte vor, insbesondere darf sie ohne unsere schriftliche Genehmigung weder vervielfältigt noch Dritten zugänglich gemacht werden. Sie ist auf Verlangen zurückzugeben, wenn nichts anderes vereinbart ist. Zuwiederhandlungen verpflichten zu Schadenersatz. (Lit. Urh. Ges. v. 1901 VOB/8,3)

Allgemeintoleranzen für Schweißkonstruktionen nach DIN EN ISO 13920
- Längen- und Winkelmaße B,
- Geradheit, Ebenheit und Parallelität F
Schweißnahtgüte nach EN ISO 25817 C für alle nicht gesondert aufgeführten Schweißnähte

**Maurer Söhne**
Innovations in steel

| Positionen | | von | am |
|---|---|---|---|
| | gezeichnet: | Neumann | 19.02.08 |
| Gewicht | ausgearbeitet: | | |
| Maßstab 1:15 | Auftrag-Nr. 103701 | Blatt-Nr. 231 | Index |